Electrolux PROFESSIONAL

Modulare Großküchengeräteserie thermaline 90 - Elektro-Durchreiche-Wärmeschrank mit 4 Türen, beidseitige Bedienung - H2_German

Technisches Datenblatt
ARTIKEL #
MODELL #

NAME #

SIS #

AIA #

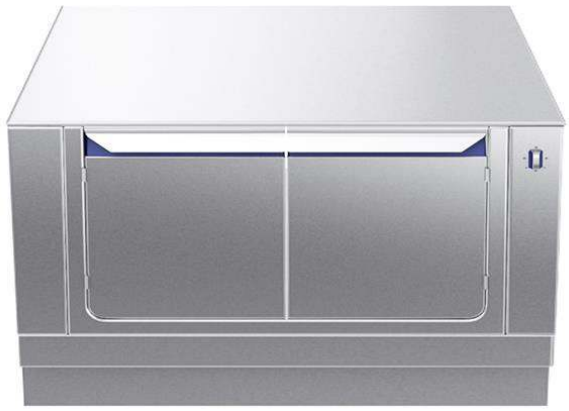

589494 (MC4KDCJOAO) Elektro-Durchreiche-Wärmeschrank mit 4 Türen, beidseitige Bedienung - H2

Kurzbeschreibung

Artikel Nr.

1000 mm langer Durchreichewärmeschrank mit 4 Türen, konstruiert nach DIN 18860_2 mit 70 mm zurückgesetztem Sockel. Innenrahmen aus 2 und 3 mm CNS 1.4301 für extra große Stabilität. 2 mm Deckplatte aus CNS 1.4301. Reinigungsfreundliche Konstruktion mit ebenen Flächen. THERMODUL-Verbindungssystem ermöglicht bündige Deckplatte bei Aufstellung nebeneinander und verhindert Eindringen von Schmutz. Temperatur thermostatisch bis max. 110°C regelbar. Schrank zur Aufnahme von GN 1/1 Behältern.
IPX5 Strahlwasserschutz-Zertifizierung.
Konfiguration: Freistehend, beidseitige Bedienung, Hygieneklasse H2.

Hauptmerkmale

- Alle wesentlichen Komponenten sind leicht von vorn zugänglich
- THERMODUL Anschlusssystem für nahtlose Deckplatte bei Installation von Geräten nebeneinander; so kann kein Schmutz in die Funktionskomponenten eindringen, und die Geräte können für Service oder Austausch leicht abmontiert werden.
- Konstruktion gemäß DIN 18860_2 mit 70 mm zurückgesetztem Sockel.
- Temperatur im Schrankraum thermostatisch bis max. 110°C regelbar für unterschiedliche Anforderungen.
- [NOT TRANSLATED]

Konstruktion

- Spritzschutz: IPX5
- 2 mm Deckplatte aus Chromnickelstahl 1.4301.
- Flache Oberflächenkonstruktion mit minimalen verdeckten Bereichen zur einfachen Reinigung aller Oberflächen
- Stauraum im Unterbau zur Aufnahme von GN 1/1 Behältern.
- Selbsttragende Konstruktion.

Genehmigung:

Front

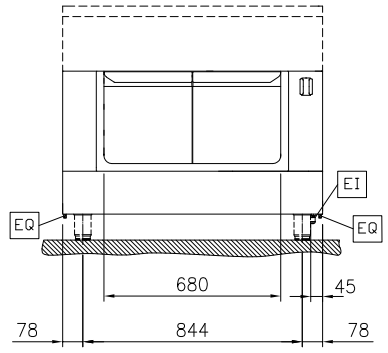

Seite

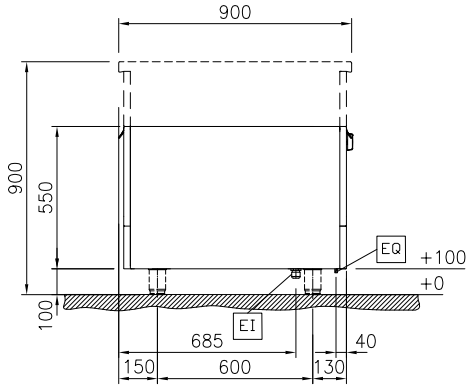

EI = Elektroanschluss

oben

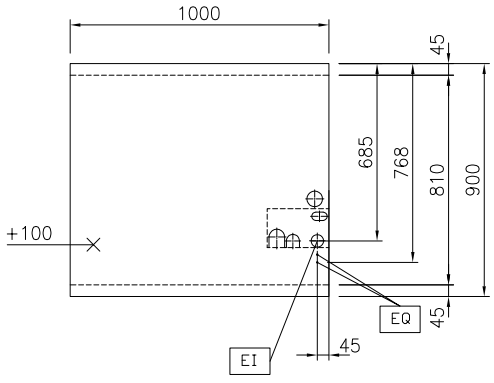

Schlüsselinformation

Außenabmessungen, Länge:	
589494 (MC4KDCJOAO)	1000 mm
Außenabmessungen, Tiefe:	900 mm
Außenabmessungen, Höhe:	550 mm
Schrank-Innenabmessungen, Länge:	680 mm
Schrank-Innenabmessungen, Höhe:	330 mm
Schrank-Innenabmessungen, Tiefe:	810 mm
Temperaturbereich:	30-110 °C
Nettogewicht:	38 kg

Nachhaltigkeit

Durschnittlicher Verbrauch	5 Amps

Das Unternehmen behält sich das Recht auf Änderungen der Spezifikation vor.

Optionales Zubehör

• CNS-Seitenwand, rechts/links, 12,5 mm, für freistehende Aufstellung	PNC 912511	❑
• CNS-Frontblende, 1000 mm Länge	PNC 912600	❑
• CNS-Sockelblenden, links und rechts, für freistehende Aufstellung	PNC 912621	❑
• CNS-Sockel, freistehend, 1000 mm Länge	PNC 912922	❑
• Gelochtes Bord für Wärmeschränke und Unterschränke (beidseitige Bedienung für TL90)	PNC 913238	❑
• Energie-Optimierer 14A	PNC 913244	❑
• Verstärkte Seitenwand, nur in Verbindung mit Seitenbord, für freistehende Aufstellung	PNC 913259	❑
• Tablarhalter TL90 zweiseitig	PNC 913284	❑
• Trennwand TL90 H=800mm	PNC 913673	❑
• - NOT TRANSLATED -	PNC 913676	❑
• SEITENABDECKUNG FLACH "FLUSH" TL90 H800mm	PNC 913689	❑

Das Unternehmen behält sich das Recht auf Änderungen der Spezifikation vor.